PRECO®
WITH PASSION TO AGRICULTURE

KARTA KATALOGOWA

SUSZARNIE PORCJOWE, STACJONARNE

Model: BM, BL, BXL
Seria: BM15, BM23, BM32, BM40 | BL25, BL33, BL45, BL57 | BXL52, BXL64, BXL76
Poj.: 15 – 77 m^3

Preco batch dyers are suitable for small and medium size farms. Drying process is managed by batches.

ZALETY:

- Przemysłowe wykonanie z blach ocynkowanych
- Gładkie ścianki wewnętrzne kolumny suszenia
- Czyszczenie ziarna podczas zasypu i suszenia z lekkich zanieczyszczeń; zmniejszenie zapylenia
- Pół-automatyczny system sterowania pełnym
- procesem suszenia: załadunek, rozładunek, suszenie i chłodzenie
- Klapy awaryjne dla rozładunku ziarna i serwisu
- Prosta eksploatacja i uruchomienie (komponenty wykonawcze zmontowane)
- Izolacja termiczna kanału ciepłego powietrza

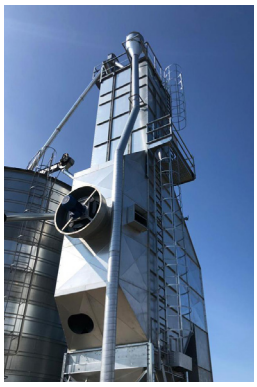

STANDARDOWE WYPOSAŻENIE:

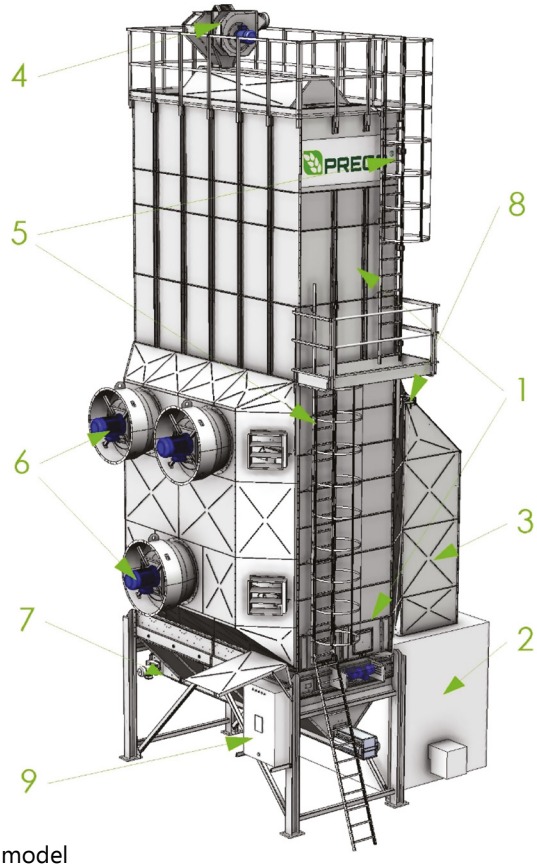

BXL model

1. Kolumna suszarni z elektryczną zasuwą wyładowczą
2. Wymiennik ciepła z palnikiem 2-stopniowym, olejowym
3. Izolacja termiczna pomiędzy wymiennikiem ciepła i palnikiem
4. Aspirator zanieczyszczeń lekkich (kurz, pył)
5. Platformy obsługowe i podesty
6. Wentylatory osiowe
7. Przenośnik łańcuchowy, wyładowczy
8. Klapa kanału powietrznego do suszenia częściowej porcji
9. Panel sterowniczy oparty na przełącznikach, z kontrolą napełnienia, termostatem przegrzania, cyfrowym termostatem chłodzenia, cyfrowym termostatem suszenia, timerem chłodzenia

Address: 16 Dravnieku Street, Lielvarde, LV-5070, Latvia
Web: www.preco.lv
Office: +371 650 71850
Fax: +371 650 71849
E-mail: preco@preco.lv

Dział sprzedaży w Polsce:
12 43 44 106
grain@serafin.agro.pl

PRECO®
WITH PASSION TO AGRICULTURE

SPECYFIKACJA

Model/m	A	B	C	D	E	F	G	H	I
BM 15	5,6	2.8	7,9	2,2	1,6	1,2	4,3	4,6	0,9
BM 23	6,8	4,0	10,2	2,2	2,3	1,6	4,3	4,9	1,0
BM 32	7,9	5,1	12,5	2,2	2,4	1,7	4,3	4,9	1,0
BM 40	9,1	6,3	14,8	2,2	2,4	1,8	4,8	5,3	1,1
BL 25	4,9	3,4	7,6	3,1	2,3	1,6	4,3	3,3	1,0
BL 33	6,0	4,0	9,4	3,1	2,4	1,7	4,0	3,3	0,9
BL 45	7,2	5,1	11,7	3,1	3,0	2,0	4,4	3,3	1,1
BL 57	8,3	6,3	14,0	3,1	3,2	2,2	4,9	3,9	1,0
BXL 52	6,1	4,5	10,0	4,4	3,0	2,0	3,9	4,6	1,0
BXL 64	7,2	5,1	11,7	4,4	3,6	2,2	4,0	4,6	1,0
BXL 76	8,4	5,7	13,5	4,4	4,0	2,5	4,2	4,6	1,0

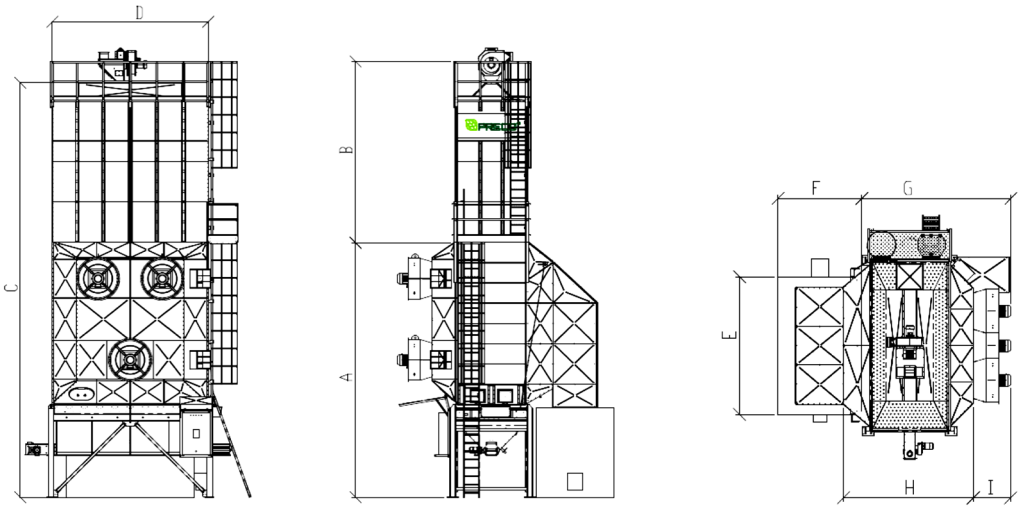

BXL model

Model		BM 15	BM 23	BM 32	BM 40	BL 25	BL 33	BL 45	BL 57	BXL 52	BXL 64	BXL 76
Description	Units	2	3	4	5	2	3	4	5	3	4	5
Poj. całkowita	m³	15,2	23,7	32,2	40,7	24,6	33,2	45,1	57,0	52,2	64,4	76,7
Poj.napełnienia	m³	13,2	21,7	30,2	38,7	21,6	30,2	42,1	54,0	48	60	72
Objętość suszenia	m³	7,5	11,2	15,0	18,7	10,5	15,7	21,0	26,2	22,5	30,0	37,5
Maksymalna wydajność dzienna	m³/ day	52	84	120	152	84	120	168	216	192	240	288
Sekcje buforowe	pcs.	1,5	2,5	3,5	4,5	2,0	2,5	3,5	4,5	3,0	3,5	4,0
Wymiennik ciepła z palnikiem dwupłomieniowym	kW	AV-300 RL 34 MZ	AV-425 RL 44 MZ	AV-580 RL 50	AV-750 RL 70	AV-425 RL 44 MZ	AV-580 RL 50	AV-930 RL 100	AV-1175 RL 100	AV-930 RL 100	AV-1300 RL130	AV-1700 RL 190
Wentylator osiowy	kW	0,75										
Went. prom. bez separacji pyłu	kW	5,5	9,2	9,2	15,0	5,5	9,2	15,0			2 x 9,2	2 x 15,0
Aspirator odpylający na zasypie	kW	40 - 60 t/h, 2.2 kW				60 t/h 2.2 kW		80 - 100 t/h 4 kW		80 - 100 t/h, 4 kW		
Ciężar	t	4,8	6,7	8,5	9,3	6,2	7,1	8,2	9,5	11,2	12,5	14,0
Zużycie energii	kW	9,1	12,9	12,9	19,4	10,3	14,0	23,1	23,1	23,1	27,3	42,2
Przenośnik wysypowy dług./ moc/rodzaj	m/ kW/ type					3.5 / 1.1 / K60		3.5 / 1.5 / K100		5.5 / 1.5 / 80 t/h	5.5 / 1.5 / K100, 100 t/h	

**Wydajność suszenia jest bez chłodzenia, załadunku i rozładunku. Zalecany czas schłodzenia to ~ 1 godz*

Address: 16 Dravnieku Street, Lielvarde, LV-5070, Latvia
Web: www.preco.lv

Office: +371 650 71850
Fax: +371 650 71849
E-mail: preco@preco.lv

Dział sprzedaży w Polsce:
12 43 44 106
grain@serafin.agro.pl